V02 USEM pg 2 Spanish

VAR	MODELO	CLIENTE	CAT. NO.	A	B	C	D	HP	VOLTIOS	SF	AMPERES	HZ	RPM	CONN VOLTS	PROT.	DESCRIPCION / OBSERVACIONES
001	T55CRB-1531	USEM	D13CP3PH9	11.308	-----	-----	-----	1/3	115/230	1.35	4.4/2.3	60	1140	115	NONE	N56H ODP

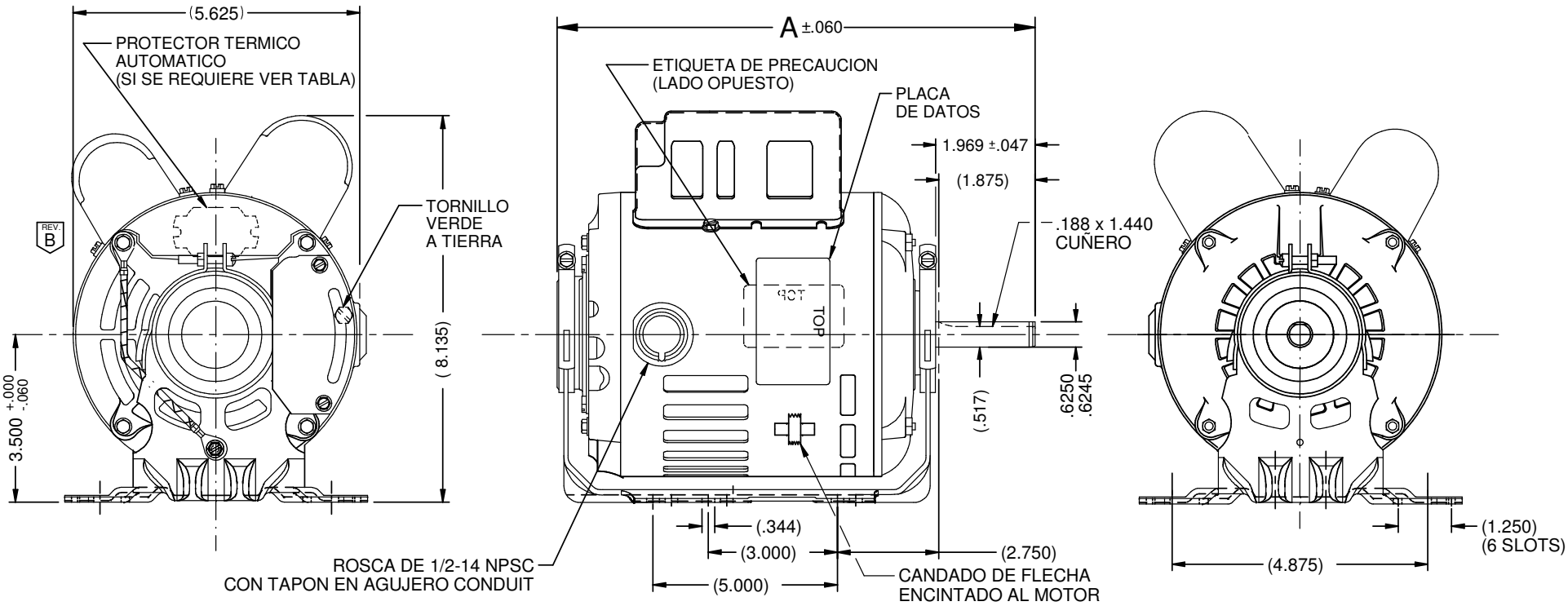

MOTOR ES EN CONTRA DE LAS MANECILLAS DEL RELOJ, LADO CABLES,
PARA ROTACION REVERSIBLE, INTERCAMBIAR CABLES ROJO Y NEGRO

NIDEC MOTOR CORPORATION 09-Apr-18

REFERENCIA S.E.I.M. 24-1

ULTIMA REVISION POR: ECO E30650

SE CAMBIO LA VISTA DEL CABLE A TIERRA POR DETRAS DE LA BASE.

DIBUJADO POR: C. LUGO

APROBADO POR ING. F. FLORES

TOLERANCIAS EN DIMENSIONES (A MENOS QUE SE ESPECIFIQUE LO CONTRARIO)

PULGADAS	mm
.XX = ± .010	
.XXX = ±.005	

ANGULOS X°= ±1°

NIDEC MOTOR CORPORATION

LA INFORMACION PRODUCIDA EN ESTE DOCUMENTO ES CONSIDERADA PROPIETARIA Y NO DEBERA SER REPRODUCIDA O DIVULGADA SIN EL CONSENTIMIENTO DE NIDEC MOTOR CORPORATION

FECHA DE REVISION: **13-APR-18**

TITULO	CODIGO	NO. ARTICULO	REV	NUMERO DE PAGINA	TAMAÑO DE DIBUJO
DETALLE DIBUJO DEL CLIENTE	V02	**804089**	**B**	2 OF 4	B

V02_NMCB (MAR-2014)

SOLIDEDGE